Appendix XII

Transporbox Lynx
KORA 2018
[measures in mm]

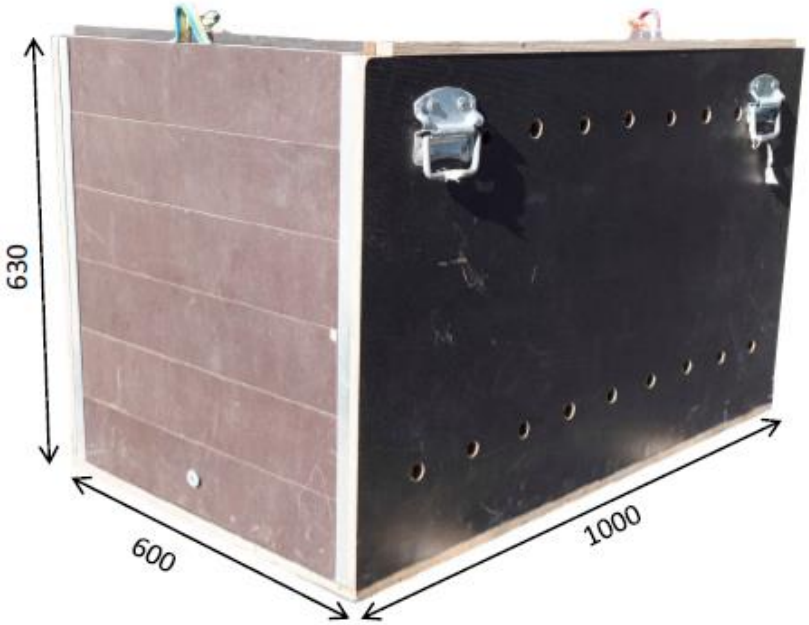

Description:

The lynx transport box is suitable for transporting wild, awake lynx up to about 30 kg, e.g. from the place of capture to quarantine or to the place of release. With external dimensions (L x W x H) of 1000 x 600 x 630 mm, it is large enough for a lynx and fits into a medium-sized estate car. With sufficient ventilation (rows of holes with ∅ 20 mm), it allows the lynx relatively little visibility to the outside, but also makes it possible to control and regulate the air supply during transport.

Two sliding doors inserted vertically one behind the other on both sides (photo 1) allow the front and rear sides to be changed safely even when a lynx is in the crate. The inner sliding door with vertical aluminium bars (photo 2) allows optimum ventilation if necessary. The outer sliding door is divided into several elements connected by piano hinges so that it can be opened segment by segment inside a car.

The smooth side of the screen printing plate faces the inside of the transport box - with the exception of the base plate (photo 3), so that it provides better support. Important: The rough side of the plate must be lightly sanded to prevent abrasion!

The base plate lies on a grate made of spruce slats (photo 4). The cavity is covered with cat litter (silicate) to absorb urine. Some hay or straw can be scattered on the base plate before transport.

After each transport, hay/straw and cat litter are disposed of and the crate is thoroughly cleaned and, if necessary, disinfected with a suitable agent.

Assembly instructions/parts list (see also sketches next side):

Material: Anti-skid waterproof plywood boards 15 mm, inner shelf 9 mm.

Base: 1000 x 600

Lid: 920 x 600, with two rows of 8 air holes each (∅ 20)

2 side boards: 1000 x 600, each with two rows of air holes and two handles. Two vertical aluminium U-profiles (photo 3) at the front and rear to guide the sliding doors inner shelf: 920 x 565, with several rows of holes ∅ 6 (photo 3)

Floor grid: 920 x 565, spruce slats approx. 35 x 20

Sliding door with bars: 615 x 559 (depends on the thickness of the aluminium rail). Open space for bars: 555 x 425, 16 bars ∅ 12, mounted using aluminium P-profile 30 x 15 (photo 2, 5). Top with loop for lifting

Sliding door with segments: 615 x 559, divided into 6 segments, screwed together without gaps with piano hinge so that the individual elements can be folded to one side. Top with loop for lifting and button on the lowest element for pushing up (photo 0)

8 guide rails for sliding doors: Aluminium U-profile 20 x 20, 615 mm each, attached to the inside of the side walls with 13 countersunk screws each.

Top view (1:10):

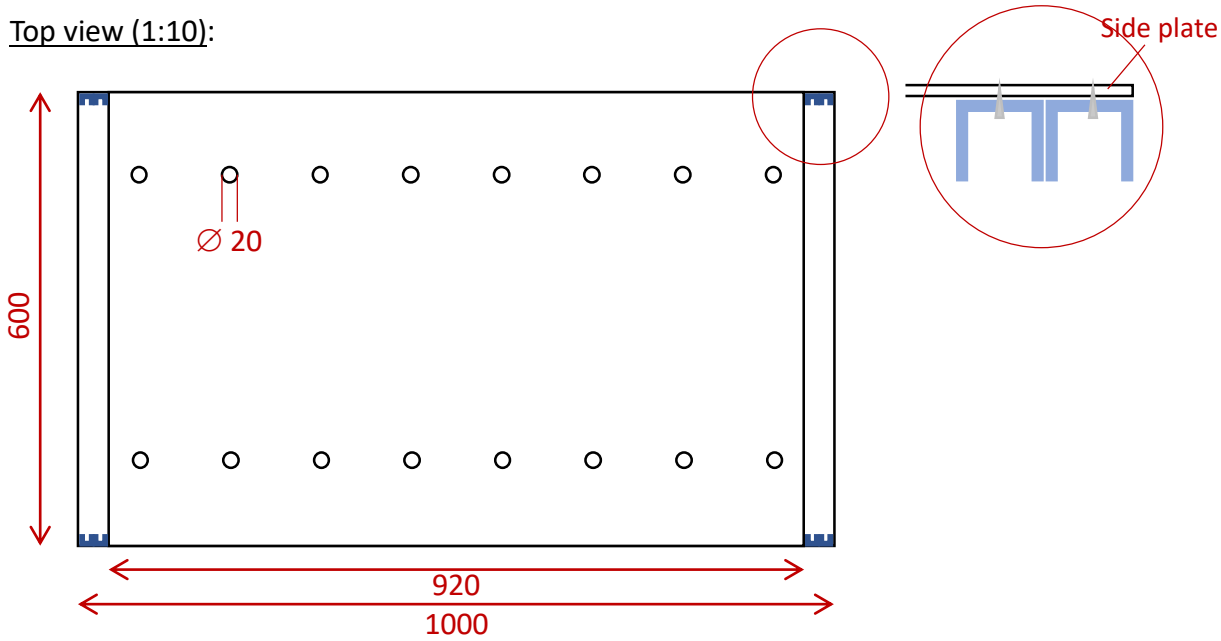

Side view (1:10):

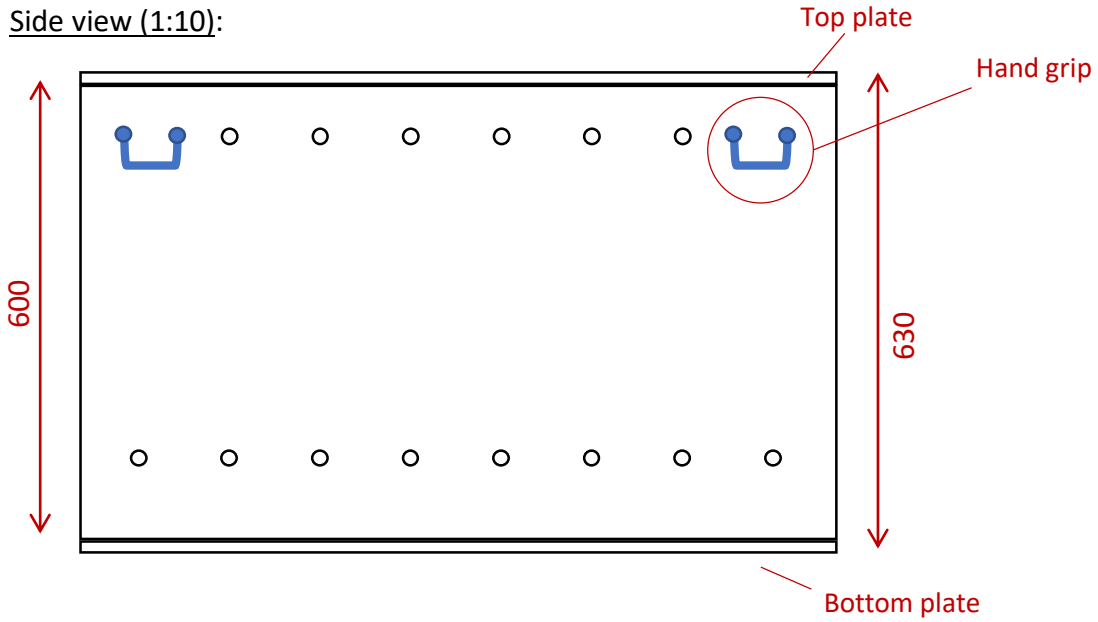

Front view (1:10):

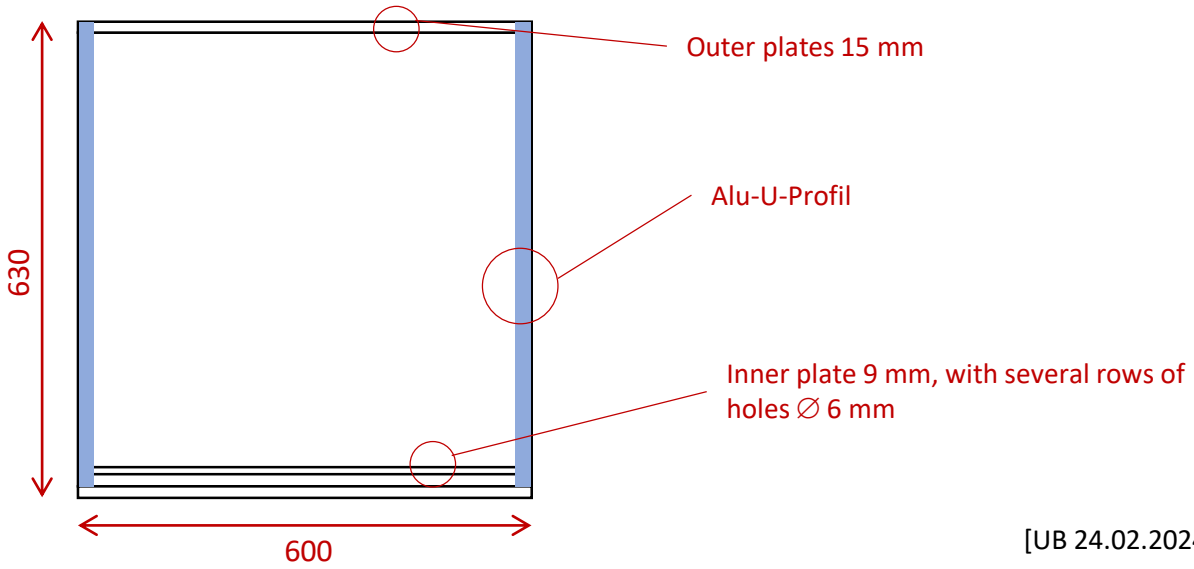

[UB 24.02.2024]

Transportkiste Luchs
KORA 2018
[alle Masse in mm]

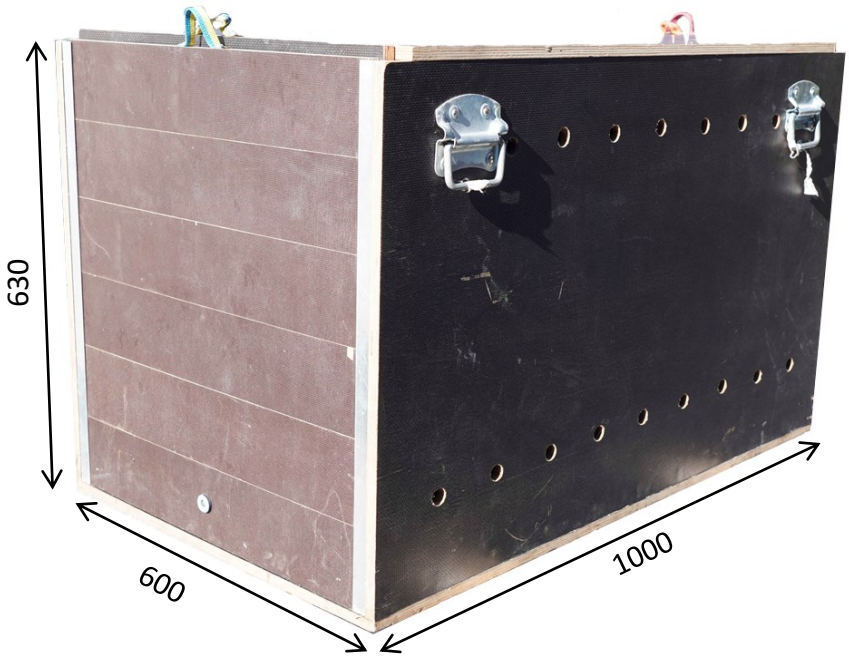

Beschreibung:

Die Transportkiste Luchs ist geeignet zum Transportieren von wilden, wachen Luchsen z.B. vom Fangort zur Quarantäne oder zum Ort der Freilassung. Mit einem Aussenmasse (L x B x H) von 1000 x 600 x 630 mm ist gross genug für einen Luchs und passt in einen mittelgrossen Kombiwagen. Sie gewährt dem Luchs bei ausreichender Belüftung (Reihen von Löchern mit ∅ 20 mm) relativ wenig Sicht nach aussen, ermöglicht aber auch eine Kontrolle und Regulierung der Luftzufuhr während des Transports.

Zwei hinter einander vertikal eingeführte Schiebetüren auf beiden Seiten (Foto 1) erlauben das gefahrlose Auswechseln der Vorder- und Hinterseite auch wenn ein Luchs in der Kiste ist. Die innere Schiebetür mit senkrechten, Alustäben (Bild 2) ermöglicht optimale Belüftung, falls nötig. Die äussere Schiebetüre ist in mehrere durch Klavierband-Scharniere verbundene Elemente unterteilt, so dass sie im Innern eines Autos segmentweise geöffnet werden kann.

Die glatte Seite der Siebdruckplatte ist gegen das Innere der Transportkiste gerichtet – mit Ausnahme der Bodenplatte (Foto 3), damit diese besseren Halt gewährt. Wichtig: Die raue Seite der Platte muss leicht angeschliffen werden, um das Schürfungen zu verhindern!

Die Bodenplatte liegt auf einem Rost aus Fichtenlatten (Bild 4). Der Hohlraum wird mit Katzenstreu (Silikat) belegt, der Urin aufsaugen kann. Auf die Bodenplatte kann vor einem Transport etwas Heu oder Stroh verstreut werden.

Nach jedem Transport wir Heu/Stroh und Katzenstreu entsorgt und die Kiste gründlich gereinigt, falls nötig auch mit einem geeigneten Mittel desinfiziert.

Bauanleitung/Stückliste (vgl. Skizzen nächste Seite):

Material: Siebdruck-Platten 15 mm, Innenboden 9 mm.

Boden: 1000 x 600

Deckel: 920 x 600, mit zwei Reihen zu je 8 Luftlöchern (∅ 20) versehen

2 Seiten: 1000 x 600, mit je zwei Reihen Luftlöchern und je zwei Griffen versehen. Vorne und hinten je zwei senkrechte Alu-U-Profile (Foto 3) zum Führen der Schiebetüren

Innenboden: 920 x 565, mit mehreren Reihen von Löchern ∅ 6 versehen (Foto 3)

Bodenrost: 920 x 565, Fichtenleisten ca. 35 x 20

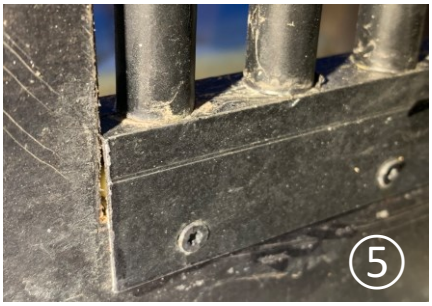

Schiebetüre mit Gitterstäben: 615 x 559 (hängt von der Materialstärke der Alu-Schienen ab). Öffnung für Gitterstäbe: 555 x 425, 16 Stäbe ∅ 12, montiert mittels Alu-P-Profil 30 x 15 (Foto 2, 5). Oben mit Schlaufe zum Anheben

Schiebetüre mit Segmenten: 615 x 559, unterteilt in 6 Segmente, die durch Klavierband-Scharniere lückenlos zusammengeschraubt sind, so dass die einzelnen Element auf eine Seite umgeklappt werden können. Oben mit Schlaufe zum Anheben und im untersten Element Knopf zum Hochschieben (Foto 0)

8 Führungsschienen für Schiebetüren: Alu-U-Profil 20 x 20, je 615 mm, mit je 13 versenkten Schrauben an Seitenwänden innen befestigt.

Aufsicht (1:10):

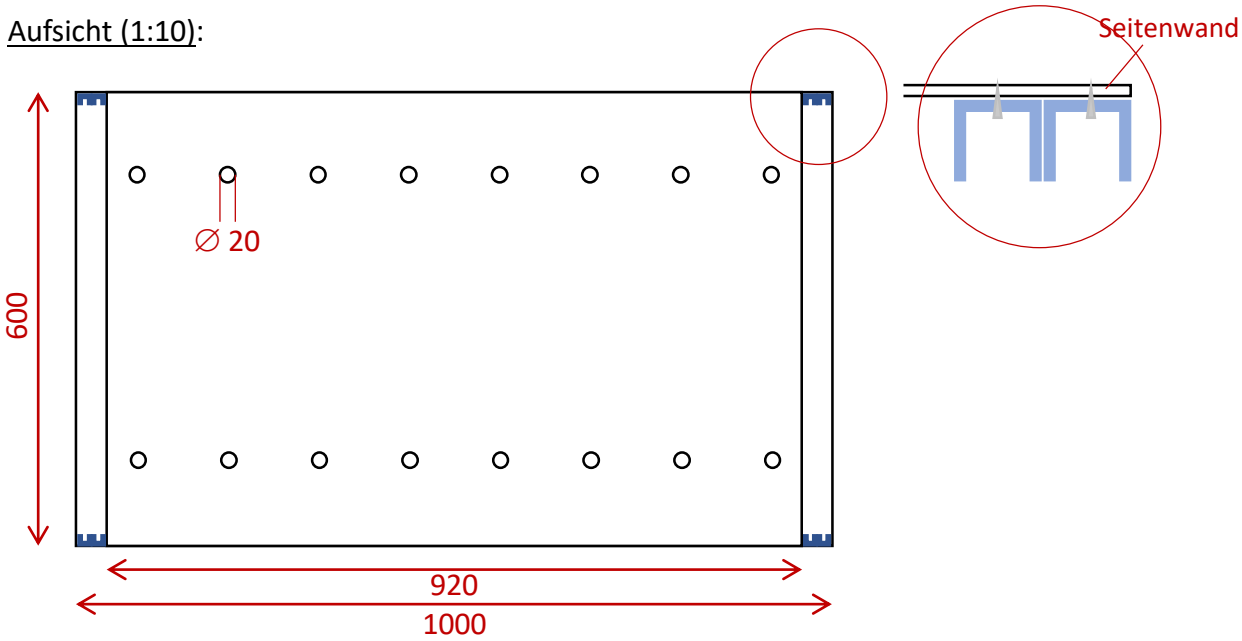

Seitensicht (1:10):

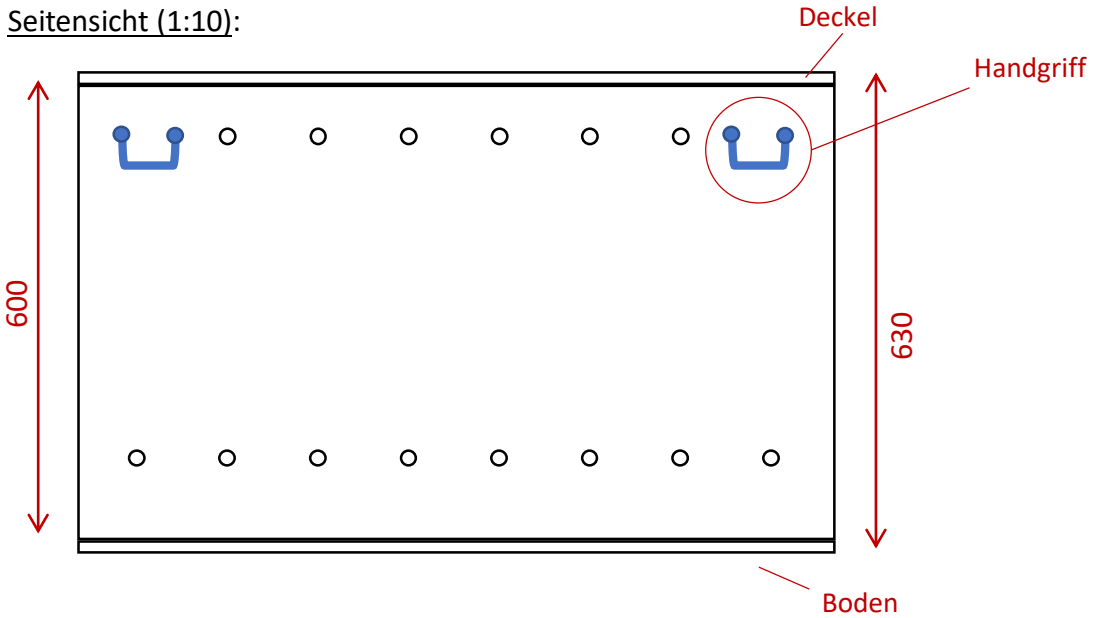

Frontsicht (1:10):

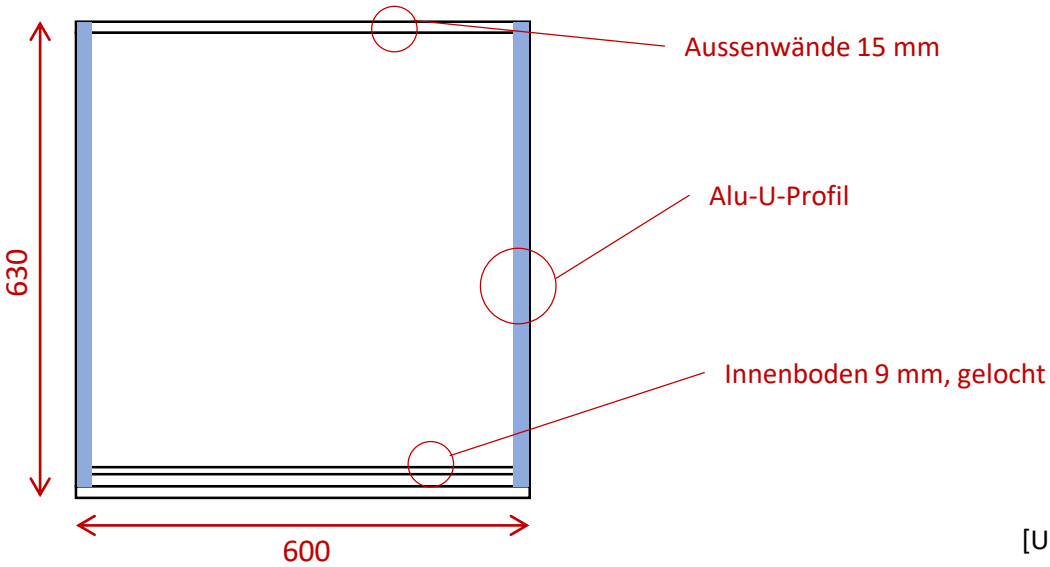

[UB 24.02.2024]